RANpompa®

Ran® 1” (25.4 mm)

316 Paslanmaz Çelik Gövde Diyafram Pompa

Teknik Özellikler

Pompa Kodu	D25-SC0-2	Pompa Gövde Malzemesi	316 Paslanmaz Çelik
Max. Debi	208 lt/dk	Orta Göbek Malzemesi	Polipropilen
Max. Devir	280 cpm	Max. Katı Parça Geçirgenliği	3 mm
Her devirdeki akış miktarı	0.74 litre	Max. Emiş Mesafesi	9.5 m (Islak) 5 m (Kuru)
Sıvı Giriş/Çıkış Ölçüsü	1” NPT	Max. Çalışma Sıcaklığı	82 °C
Hava Giriş Ölçüsü	3/8”	Ses Seviyesi	78 dBa (5 bar’da)
Max. Sıvı Çıkış Basıncı	8 bar	Diyafram Malzemesi	Buna-N
Hava Tüketimi (5 bar’da)	1 m³/dk	Çekvalf Malzemesi	Buna-N
Pompa Basınç Oranı	1:1	Ağırlık	17 kg

Performans Grafiği

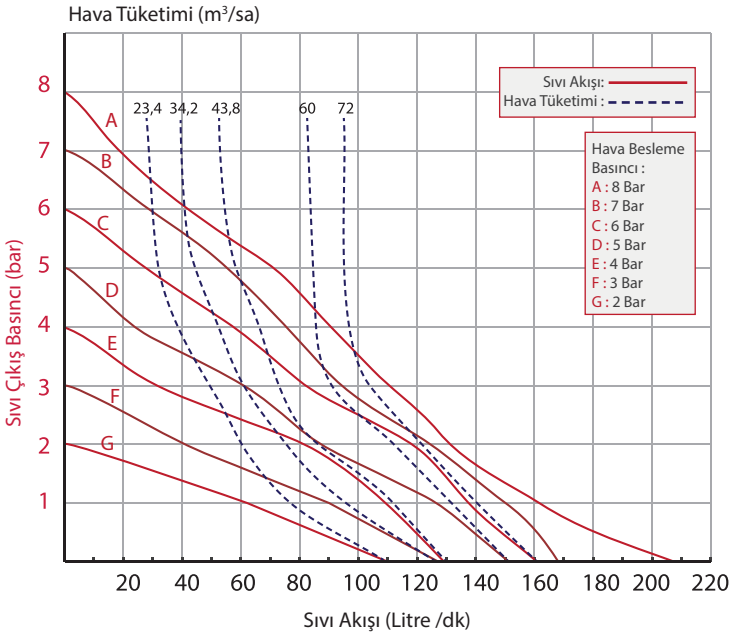

Made in Turkey

Test Koşulları: Tüm testler su ile yapılmıştır. Pompa sıvı girişi tamamen suya daldırılarak yapılan bu testlerde susturucu kullanılmamıştır.
Tüm değerler yaklaşık olarak verilmiştir ve bağlayıcı değildir.

Örnek: 2 bar çıkış basıncına karşı 88 lt/dk sıvı pompalamak için 5 bar besleme basıncı ve 43.8 m³/sa hava gereklidir.

Ölçüler

A	268
B	323
C	210
D	410
E	208
F	120
G	10.5
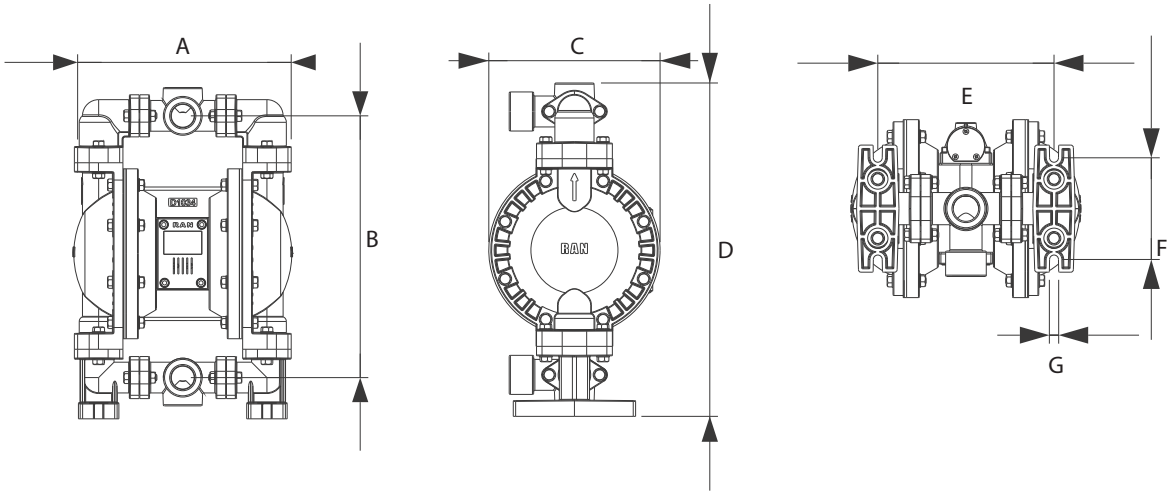
Tüm ölçüler mm’dir.